Badezimmer Zubehör

Reservepapierhalter

Artikel Nr.:	483170000	**EAN nummer:**	5708516020226
Oberfläche:	Chrom		
Serien:	Badezimmer Zubehör		

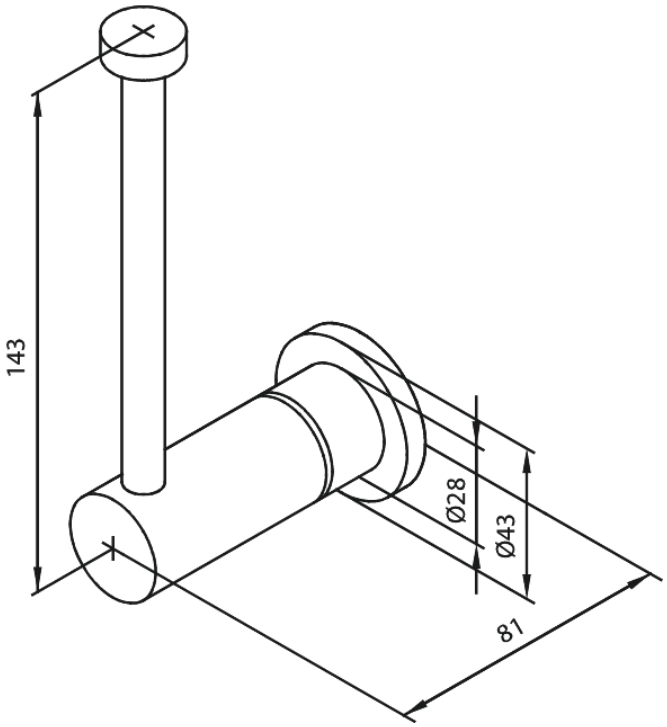

FM Mattsson Germany GmbH
Biedenkamp 3c, DE-21509 Glinde bei Hamburg

+31 854 018 788 info@damixa.de

Weitere Information auf https://damixa.de

damixa